附带测量数据输出功能的产品可连接到测量数据网络系统MeasurLink(详细信息参见A-5页)。

IP65防护等级，已通过了德国授权机构莱茵集团的IP合格认证。

尘水防护等级 TÜVRheinland CERTIFIED www.tuv.com ID 0000040191

对象品: **BMS-MX**

■**IP65防护等级(BMS-MX)**
等级6: 防尘
不允许灰尘渗入
等级5: 防喷射
从任何方向直接喷射的水不会产生负面影响

■**通用规格**
平面度: 0.6μm (**115** & **295系列**)
0.3μm (**395系列**)

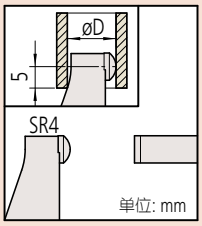

BMS-15以外

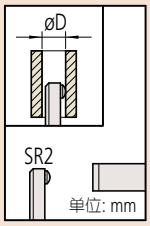

BMS-15

■**通用规格**
●**BMS-MX**电源
纽扣型氧化银电池SR44 (**No.938882**) 1个
(标准附件，用于初次操作检查)
●**BMS-MX**电池寿命
通常使用情况下约2.4年
●**BMS-MX**的位置检出方式
电磁感应式旋转编码器
●标准附件
量杆1件(不包括0 - 15mm、0 - 25mm型)
扳手(**No.200168**) 1件(**BMS-15**)
扳手(**No.301336**) 1件(**BMS/BMS-K/BMS-MX**)

■**选件**
●**BMS-MX**用连接线
1m: **No.05CZA662**
2m: **No.05CZA663**
●**USB**直连数据输入工具
USB-ITN-B (2m): **No.06AFM380B**
●**U-WAVE-T**专用连接线
No.02AZD790B 160mm
脚踏开关用: **No.02AZE140B**
详细信息参见A-27页

■**测量数据无线通信系统 U-WAVE fit**
●**U-WAVE-TM**数据发送装置
264-622 (IP67型)
264-623 (蜂鸣器型)
●**U-WAVE-TMB**数据发送装置
Mitutoyo *Bluetooth*® U-WAVE
264-626 (IP67型)
264-627 (蜂鸣器型)
详细信息参见A-17页
●**U-WAVE-TM/TMB**连接装置
02AZF310 (IP67/蜂鸣器型通用)
详细信息参见A-17和A-19页

壁厚千分尺
395, 115, 295系列
BMS-MX · BMS · BMS-K

MeasurLink® ENABLED
Data Management Software by Mitutoyo

●测量面为硬质合金。
(**BMS-15**：只有测微螺杆是硬质合金)。
●**BMS-MX**：达到IP65防护等级的球面-平面型数显千分尺。
●带有恒定测力的装置。

395-251-30
BMS-25MX

115-115
BMS-25

■规格

货号	型号	测量范围(mm)	分辨力(mm)	最大允许误差 JMPE (μm)	øD (mm)
数显型 (LCD)					
395-251-30	**BMS-25MX**	0 - 25	0.001	±2	ø15
395-252-30	**BMS-50MX**	25 - 50			
395-253-30	**BMS-75MX**	50 - 75			ø19
395-254-30	**BMS-100MX**	75 - 100		±3	ø20

货号	型号	测量范围(mm)	分度值(mm)	最大允许误差 JMPE (μm)	øD (mm)
机械式					
115-101	**BMS-15**	0 - 15	0.01	±3	ø5.5
115-115	**BMS-25**	0 - 25			ø10
115-116	**BMS-50**	25 - 50			ø11
115-117	**BMS-75**	50 - 75			ø17
115-118	**BMS-100**	75 - 100		±4	ø18
机械计数器型					
295-115	**BMS-25K**	0 - 25	0.01	±3	ø10

* 关于**BMS-MX**的功能，请参见B-8页**MDC-MX**。连接线(选件)只能使用防水专用型。

■尺寸

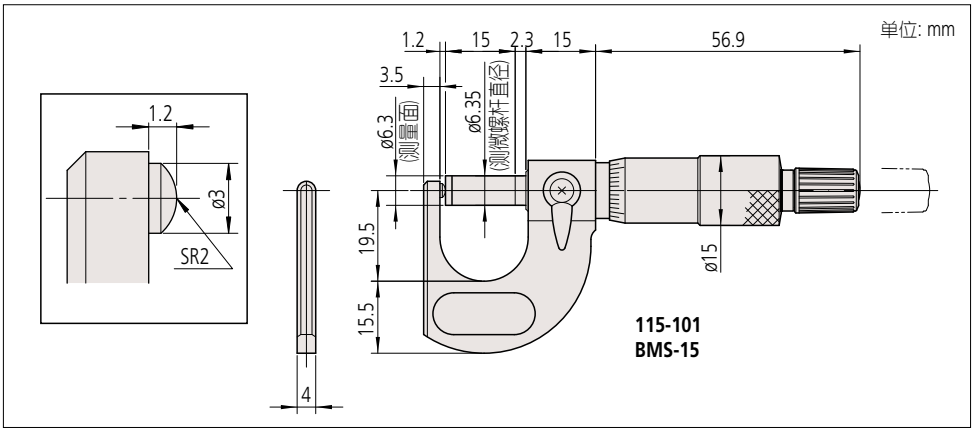

115-101
BMS-15

●**关于特殊尺寸、特殊规格**
我们也可以根据客户需要定制特殊尺寸、特殊规格的产品。对于可以对应的规格等内容，请向本公司的特约店或您附近的本公司的营业课进行详细咨询。

▼**特殊对应事例**
・可订制测砧尖端为SR4，测量范围为100-300mm的特殊规格。
・可订制测砧尖端为SR8，测量范围为300-500mm的特殊规格。

三丰公司秉承持续创新向客户提供最新技术体验的理念。
因此保留对产品的技术规格进行变更的权利。规格如有变更，恕不另行通知。

Mitutoyo