SEW

15kV
高電壓絕緣測試儀

IP66

CE

- 上蓋蓋起來之防護等級：IP66。
- 測試絕緣電阻高達 30TΩ (30000GΩ)。
- 短路電流高達5mA。
- 使用微處理器系統控制設計。
- 共有30個量測電壓檔位：
  500V, 1kV, 1.5kV, 2kV, 2.5kV, 3kV,
  3.5kV, 4kV, 4.5kV, 5kV, 5.5kV, 6kV,
  6.5kV, 7kV, 7.5kV, 8kV, 8.5kV, 9kV,
  9.5kV, 10kV, 10.5kV, 11kV, 11.5kV, 12kV,
  12.5kV, 13kV, 13.5kV, 14kV, 14.5kV, 15kV
- 可以作交流電壓(ACV)和直流電壓(DCV)的量測(30V~600V)。
- 極化指數(PI)顯示和電介質吸收比(DAR)顯示。
- 適用於自動偵測全部絕緣範圍。
- 電流量測。
- 背光功能。
- 選單驅動。
- 外來電壓超過30Vac或30Vdc，蜂鳴器會響應警示。
- 讀值自動鎖定功能。
- 過負載保護。
- 量測時間可作1~30分鐘的調整。
- 資料存儲記憶顯示。
- 資料傳輸功能。
- 自動關閉。
- 記憶體可儲存200個測量結果，且可在螢幕上搜尋這些測量結果。
- 安規標準：EN 61010-1 CAT IV 600V
  EN 61010-2-030
  EN 61326-1

標準電機有限公司
地址：新北市 23674 土城區忠承路 105 號 5 樓
電話：(02)2268-1528　傳真：(02)2268-1529
信箱：sales@sew.com.tw　網址：www.sew.com.tw

型號
7016 IN

V 04

應用

用於測試電纜、電機、發電機、變壓器、絕緣體、高壓開關、接線裝置的絕緣電阻。等。

儀錶配置：

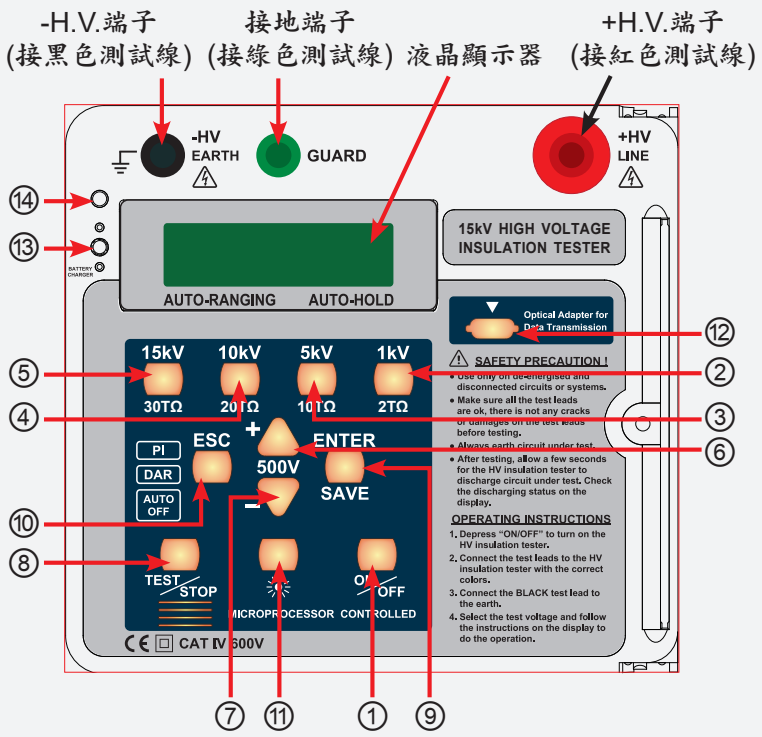

①電源開/關鍵
②絕緣阻抗1kV測試鍵
③絕緣阻抗5kV測試鍵
④絕緣阻抗10kV測試鍵
⑤絕緣阻抗15kV測試鍵
⑥累加鍵(+500V)
⑦遞減鍵(-500V)
⑧開始/停止測試鍵
⑨進入及儲存鍵
⑩返回鍵
⑪背光功能鍵
⑫CA-232連結槽
⑬充電電池插孔
⑭充電電源指示燈

顯示

2 行 x 16 個字元，大型液晶顯示器

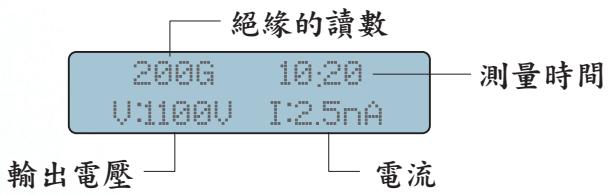

特殊功能

電壓表

在測試絕緣電阻時，若被測物上存在直流或交流電壓，傳統絕緣表非常容易受到損傷。為安全地避免受損，這一系列的測試表有偵測被測物上電壓的獨特功能。如果偵測到任何電壓，本表會自動切換到電壓檢測模式，並顯示其電壓數值在LCD螢幕上。這讓使用者避免因測量絕緣電阻時遭受未預期的電壓所造成的傷害。

DAR=電介質吸收比

電介質吸收比是一分鐘測量到的的絕緣電阻除以三十秒測量到的絕緣電阻的比率。開始測試30秒後，本表會發出蜂鳴聲，表示30秒內量出的電阻值已儲存。開始測試一分鐘後，本表會再度發出蜂鳴聲，表示已處理計算DAR的結果，然後顯示DAR數值結果。

$$\text{DAR:}\ \frac{\text{1分鐘的絕緣電阻數值}}{\text{30秒的絕緣電阻數值}}$$

PI=極化指數

極化指數是十分鐘測量到的的絕緣電阻除以一分鐘測量到的絕緣電阻的比率。開始測試一分鐘後，電阻值已儲存且DAR已顯示，然後測試會繼續進行直到十分鐘，本表會再度發出蜂鳴聲，表示已處理計算PI的結果，然後顯示PI數值結果。

$$\text{PI:}\ \frac{\text{十分鐘的絕緣電阻數值}}{\text{一分鐘的絕緣電阻數值}}$$

在較低的絕緣電阻測試越久，樣本值會劣化。因此較高的DAR或PI讀值(接近1)表示較好的絕緣等級。

規格

量測電壓 (DCV)	500Vdc~15kVdc 以500V為一單位，在固定電壓檔上(1kV,5kV,10kV,15kV)作累加或遞減，予以調整，滿足使用者需求。	
固定電壓檔	1kV、 5kV、10kV、15kV	
量測範圍	1TΩ/0.5kV 1TΩ時0.5kV ~ 30TΩ時15kV	
準確度	1kV : 0 ~ 200GΩ 5kV : 0 ~ 1TΩ 10kV : 0 ~ 2TΩ 15kV : 0 ~ 3TΩ	±(5%rdg+5dgt)
	1kV : 200GΩ ~ 2TΩ 5kV : 1TΩ ~ 10TΩ 10kV : 2TΩ ~ 20TΩ 15kV : 3TΩ ~ 30TΩ	±20%
解析度	1GΩ : 0.001GΩ 10GΩ : 0.01GΩ 100GΩ : 0.1GΩ 1TΩ : 1GΩ 10TΩ : 10GΩ 30TΩ : 100GΩ	
短路電流	最多至5mA	
電流量測	0.5nA ~ 0.55mA (取決於絕緣電阻)	
PI (極化指數)	V	
DAR (電介質吸收比)	V	
電壓量測	交流電壓(ACV) : 30~600V (50/60Hz) 直流電壓(DCV) : 30~600V	
	準確度: ±(2.0%rdg+3dgt)	
	解析度: 1V	
使用電源	充電電池(Rechargeable battery)	
充電器	輸入：100-240Vac、0.4A、50-60Hz 輸出：24Vdc、0.62A	
外形尺寸	430(長)×324(寬)×127(高) mm	
重量	約6. 56公斤	
附件	說明書 測試線 傳輸線(CA-232) 產品光碟 充電器(CHA-7015)	

資料傳輸功能

- 資料可以下載並儲存於電腦。
- 資料可以同步傳輸顯示在電腦上。
- 可儲存200筆測試結果於記憶體並顯示於螢幕上。

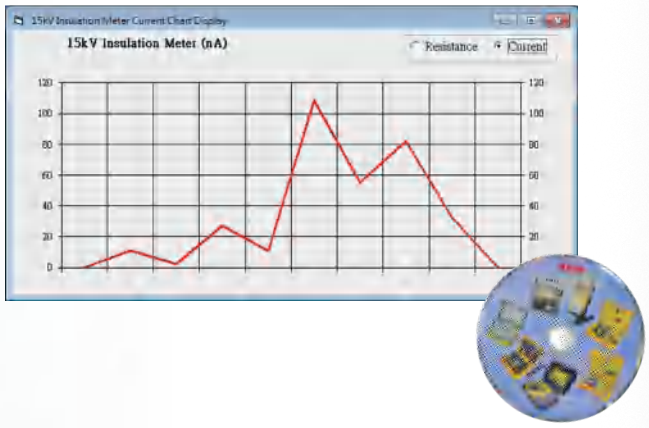

測量電纜的絕緣層

SEW

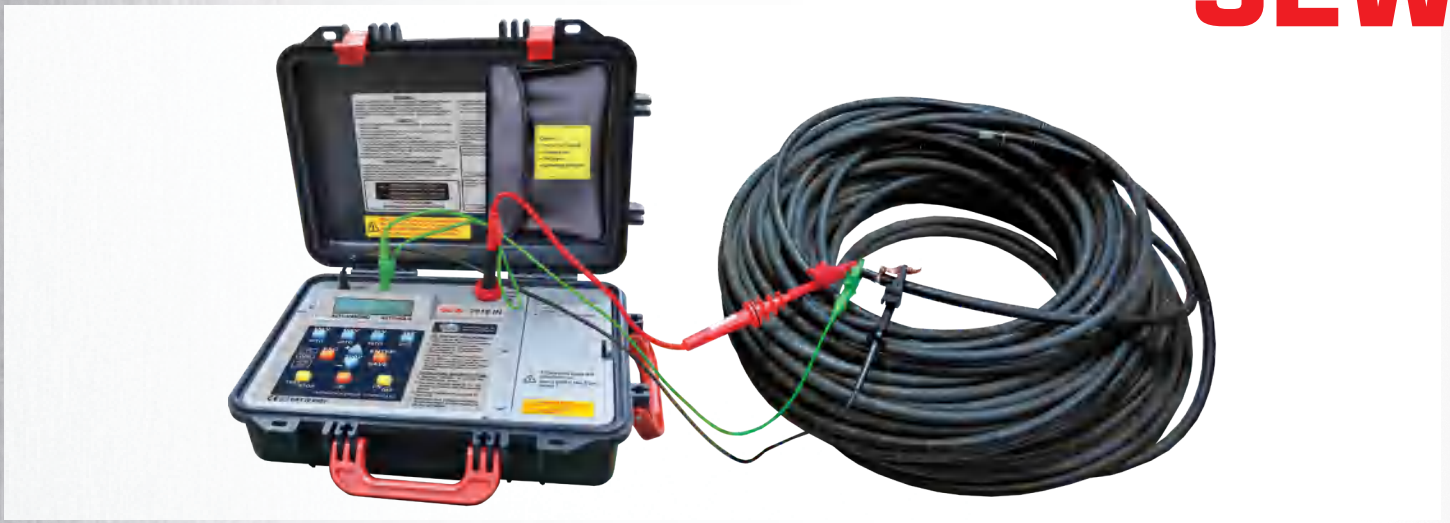

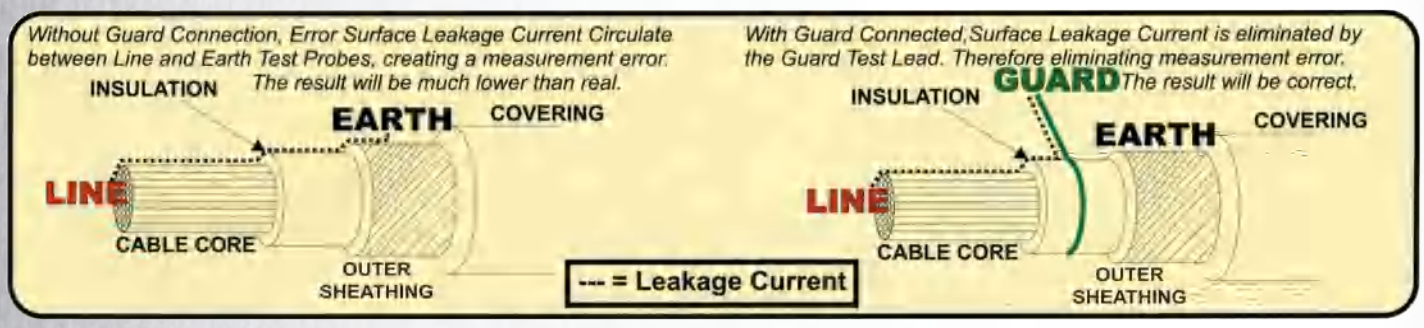

附件

一套完整的附件包含：

測試線 (AL-58, AL-30AG, AL-30HB)、鱷魚夾 (AL-23CA)、傳輸線 (CA-232)、充電器 (CHA-7015)、產品光碟、說明書和測試報告。

標準電機有限公司

地址：新北市 23674 土城區忠承路 105 號 5 樓

電話：(02)2268-1528　　傳真：(02)2268-1529

信箱：sales@sew.com.tw　　網址：www.sew.com.tw

型號

7016 IN