优利德®

**优利德科技(中国)股份有限公司**

地址：广东省东莞市松山湖园区工业北一路6号
电话：(86-769) 8572 3888
邮编：523 808
http://www.uni-trend.com.cn

P/N:110401111124X
2022/03/30 REV.0

UNI-T®

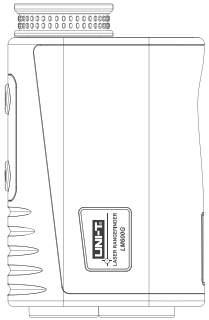


# LM600G Series Laser Rangefinders

# 使用手册

## Operating Manual

## 测距望远镜

# 安全条例

## 初次使用仪器前，请先仔细阅读安全条款和操作指南

⚠ 在使用仪器之前请仔细阅读本手册中的所有操作指南和安全条例，没有按照本手册所指引的操作方法使用仪器有可能会造成仪器的损害、影响测量精度、对使用者或第三者的人身伤害。

⚠ 不要用任何方式自行打开或修理仪器，严禁非法改装或改变仪器激光发射器的性能。请妥善保管仪器，不要放置在儿童可以接触到的地方，避免无关人员的使用。

⚠ 仪器电磁辐射可能对其他设备和装置造成干扰，请不要在飞机或医疗设备附近使用本仪器，不要在易燃、易爆的环境中使用仪器。

⚠ 报废的仪器不可与生活垃圾一同处理，请按国家或者当地的相关法律规定处理报废的仪器。

⚠ 仪器出现任何的质量问题，或对使用仪器有任何疑问时请及时联系当地经销商或仪器厂家，我们将第一时间为您解决。

# 产品介绍

本激光测距望远镜是一种工程，高尔夫通用型仪器。广泛应用于电力设备安装，高速公路，市政工程，林业勘察设计，建筑施工、网络规划勘测设计，通讯检修,高尔夫，

- 在清晰观察物体的同时，可测量固定或慢速运动物体在一定范围内的距离。具有测量精度高、测距时间短、距离显示直观、耗电低和自动断电等优点。
- 仪器的激光发射功率小、对人眼安全；不需要配对目标，可对任何目标测距；体积小，重量轻，便于携带。机内使用可循环充电锂电池供电。

**产品特性：**

- 小巧，轻便，方便携带；
- 高精度，高速，低功耗；
- 多功能液晶显示瞄准镜；
- 1级脉冲激光，对眼睛无害；
- 静音操作，自动断电；
- 内置750 mAh可循环充电锂电池；
- 旗杆锁定功能，方便测量细长目标；
- 高尔夫弹道补偿功能，用于计算出实际击球距离；
- 高度和水平模式，应用于工程测量。

# 部件名称

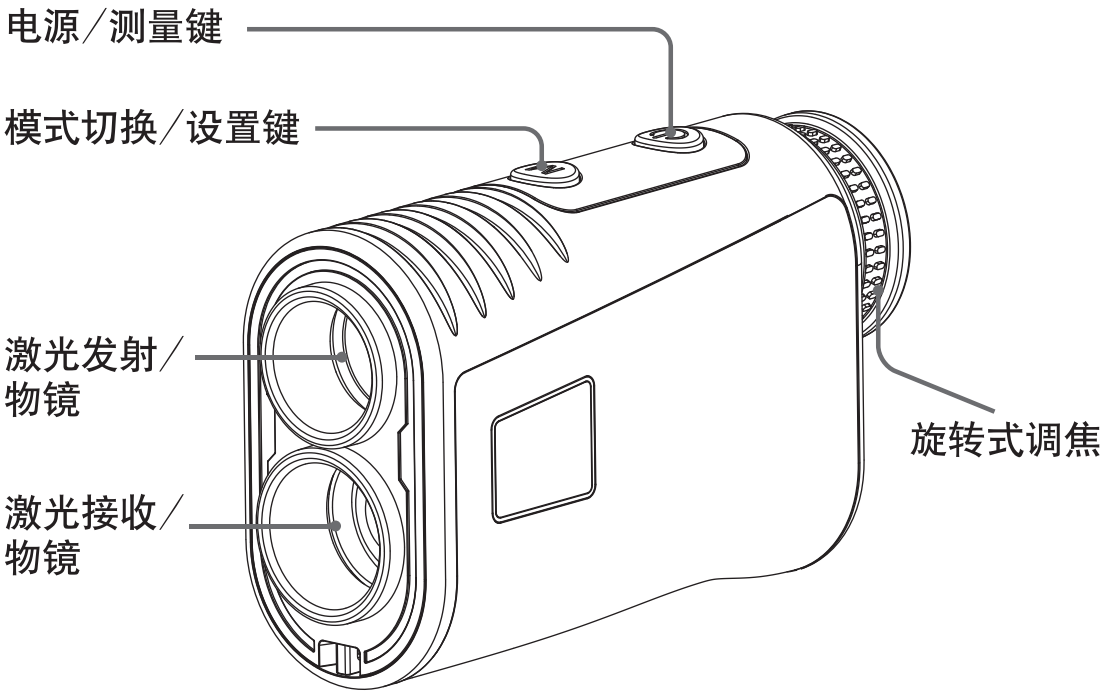


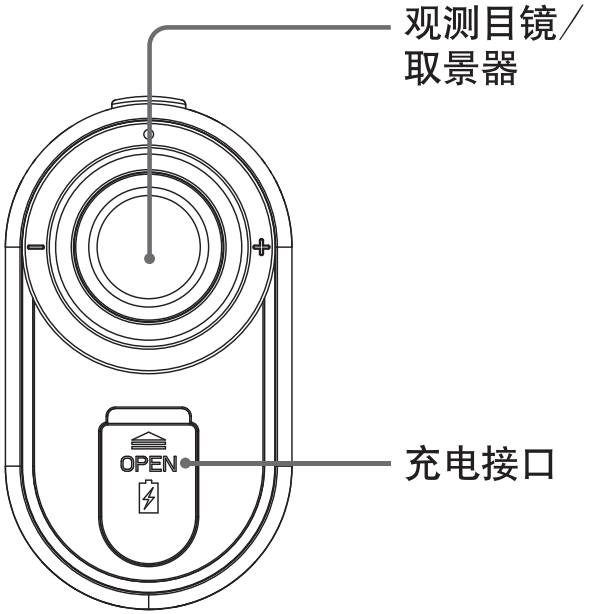

# 技术指标

| 基本功能 | 量程 | | | | |
|---|---|---|---|---|---|
| 型号 | LM600G | LM800G | LM1000G | LM1200G | LM1500G |
| 测距范围 | 3-600m | 3-800m | 3-1000m | 3-1200m | 3-1500m |
| 测量精度 | ±1m ± 量程X 0.2% | | | | |
| 放大倍率 | 6X | | | | |
| 视度调节范围 | ±6°屈光度 | | | | |
| 测量高度 | 250m | 300m | 450m | 500m | 600m |
| 高度误差 | ±0.5m | | | | |
| 测速范围 | 0-300Km/h | | | | |
| 测量角度 | ±60° | | | | |
| 物镜孔径 | 19mm | | | | |
| 目镜孔径 | 15mm | | | | |
| 出瞳孔径 | 3.7mm | | | | |
| 角度误差 | ±1° | | | | |
| 旗杆锁定功能 | √ | | | | |
| 弹道补偿功能 | √ | | | | |
| 斜坡测量功能 | √ | | | | |
| 高度测量功能 | √ | | | | |
| 无声操作 | 自动断电系统 | | | | |
| 激光等级 | Class 1 | | | | |
| 激光波长 | 905nm | | | | |
| 操作温度 | -10°C~50°C | | | | |
| 电源 | 3.7V 750mAh锂电池 | | | | |
| 机身颜色 | 黑色+银色 | | | | |
| 技术尺寸 | 108×68×38mm | | | | |
| 标准配件 | 便携布包、USB数据线、挂绳 | | | | |

# 使用

**内部显示屏简介：**

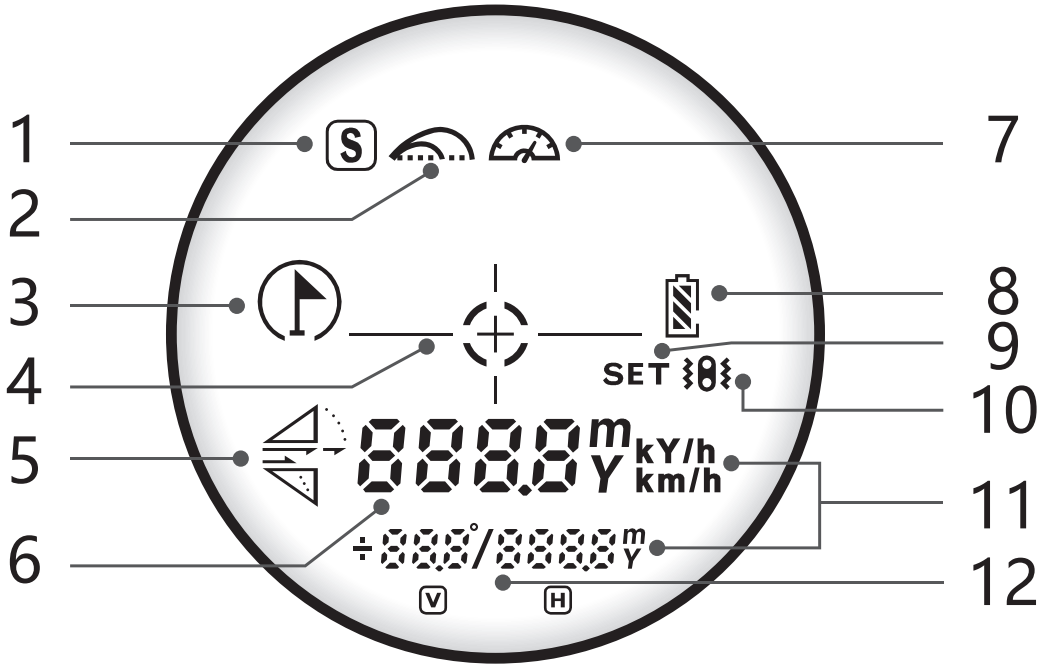

1> 直线距离模式图标

2> 高尔夫补偿模式

3> 旗杆锁定模式

未锁定旗杆： 显示

已锁定旗杆： 显示

4> 十字瞄准靶心

探索测定目标： + 闪烁

探索测量目标成功： + 停止闪烁

5> 高尔夫补偿模式上下坡指示

上坡：

下坡：

6> 直线距离模式：显示实际距离

旗杆模式：显示旗杆距离

高尔夫补偿模式：显示补偿距离

高度和水平模式：显示实际距离

测速模式：显示速度

7> 测速模式

8> 电池电量显示

9> SET 设置模式指示

10> 振动指示

11> m Y 测量单位[m：米／Y：码]

kY/h 千码每小时

km/h 千米每小时

12> ÷888°/8888 m Y V H

直线距离模式：显示高度和角度

旗杆模式：显示高度和角度

高尔夫补偿模式：显示高度和实际距离

高度和水平模式：显示高度和水平距离

# 开始

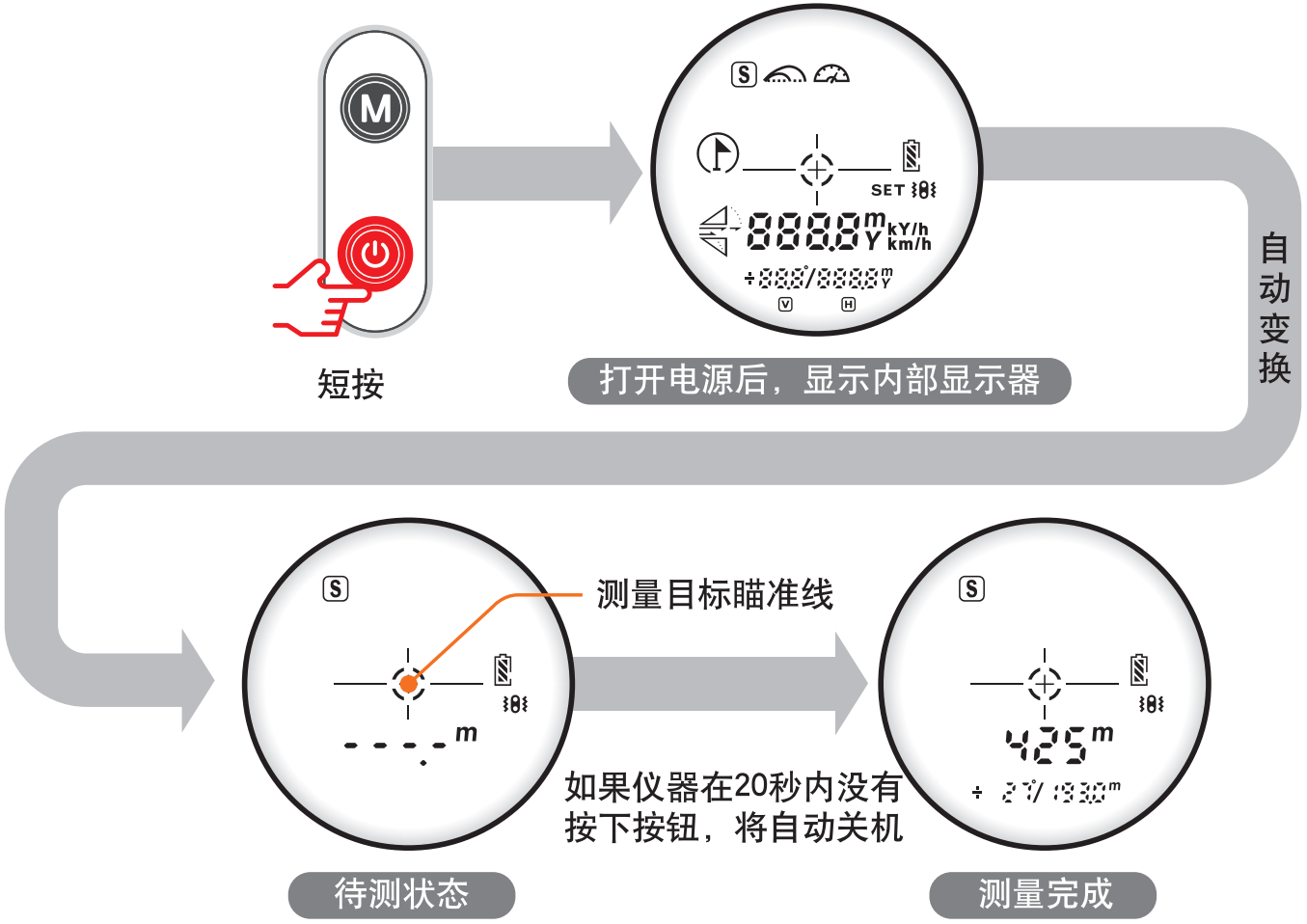
M
短按
SET
888.8
m
kY/h
Y km/h
打开电源后，显示内部显示器
自动变换
测量目标瞄准线
m
待测状态
如果仪器在20秒内没有
按下按钮，将自动关机
425
m
测量完成

# 旋转式调焦

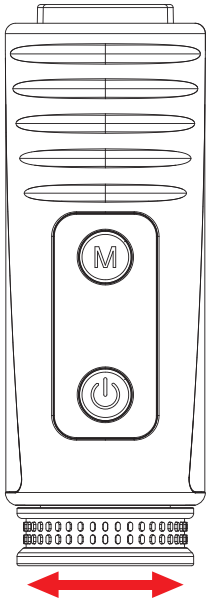


## 根据旋钮上的正负指示作为参考

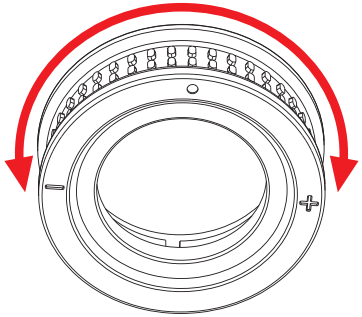


顺着“+”号方向旋转适用于近处看不清的用户(如远视眼)，顺着“−”号方向旋转适用于远处看不清的用户(如近视眼)。通过调节旋钮，使目距和瞳距一致即清晰。

# 模式选择

**短按模式键 Ⓜ 切换模式。**

**仪器设有5种模式：**

1. 直线距离模式：测量使用者到观测目标的直线距离。
2. 旗杆模式：锁定最近目标距离。
3. 高尔夫补偿模式：测量高尔夫弹道补偿距离。
4. 高度和水平模式：测量使用者到观测目标的相对高度和水平距离。
5. 测速模式：测量目标速度。

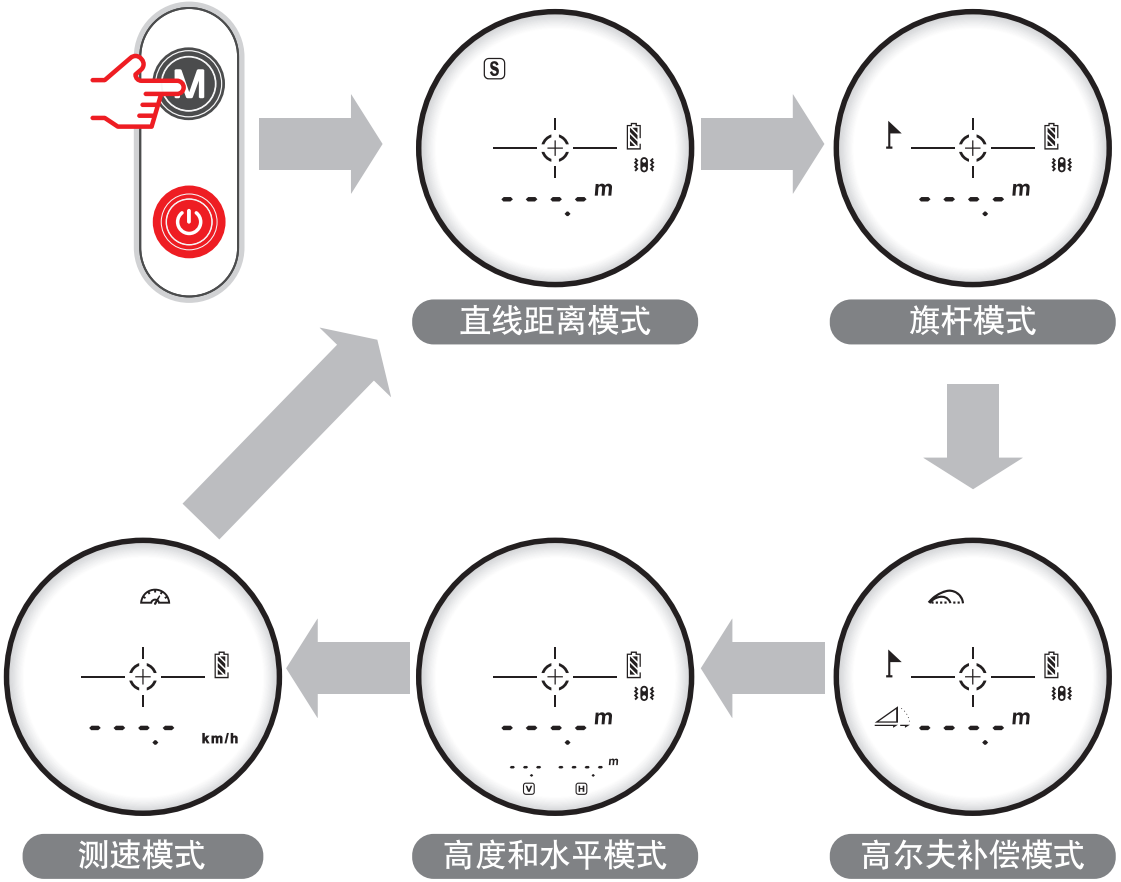

# 单位和振动选择

**长按模式键 M 2s进入设置模式：**

- **设置单位**

短按电源键 ⏻ 切换单位m/Y，
短按模式键 M 进入振动设置。

- **振动设置**

短按电源键 ⏻ 切换振动开关，
短按模式键 M 设置完成。

注：
1. 开启振动模式，仪器测量距离振动一次，仪器锁定旗杆振动两次。
2. 关闭振动模式，仪器测量距离不振动，仪器锁定旗杆振动两次。

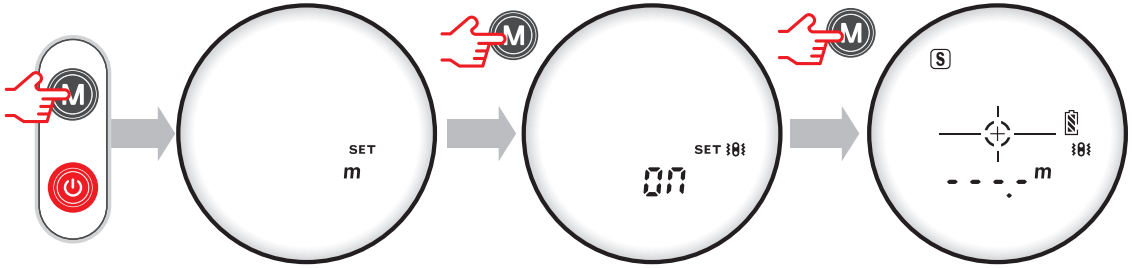


米 (Meter)　　振动开　　设置完成

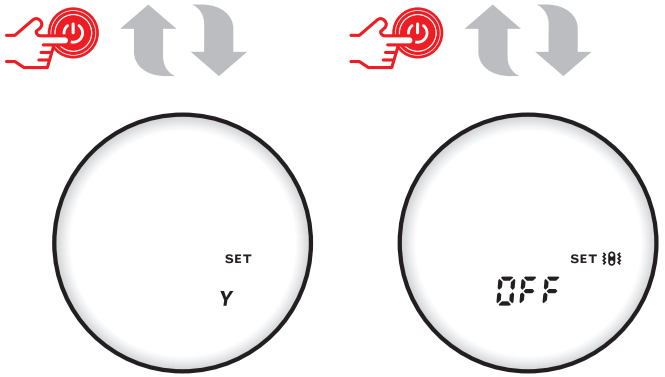


码 (Yard)　　振动关

# 直线距离测量

**测量目标的距离，高度以及角度。**

单次测量：短按测量键 测量一次距离
连续测量：长按测量键 扫描距离，实时显示扫描目标距离。

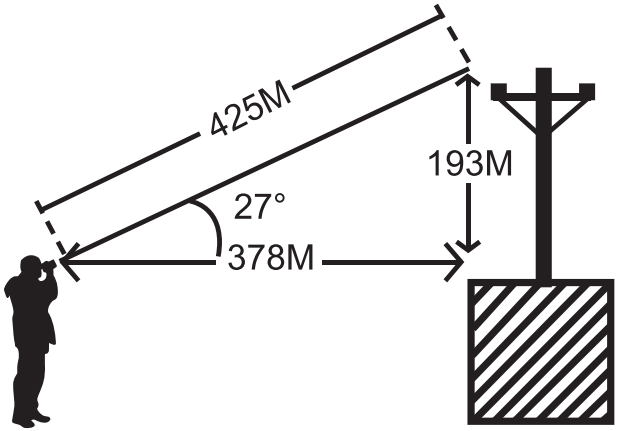


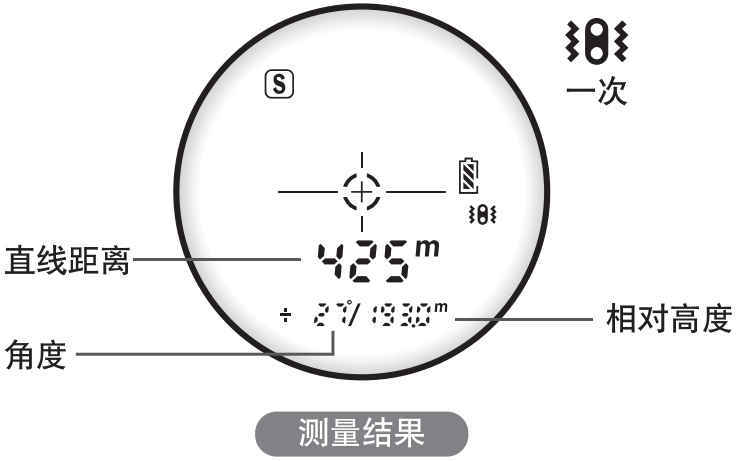

# 旗杆锁定

当测量重叠目标时，长按测量键 ，显示最近目标的距离，
例如：无法确定测量的距离是旗帜还是其后面的树林，锁定功能将锁定最近的目标——旗杆距离

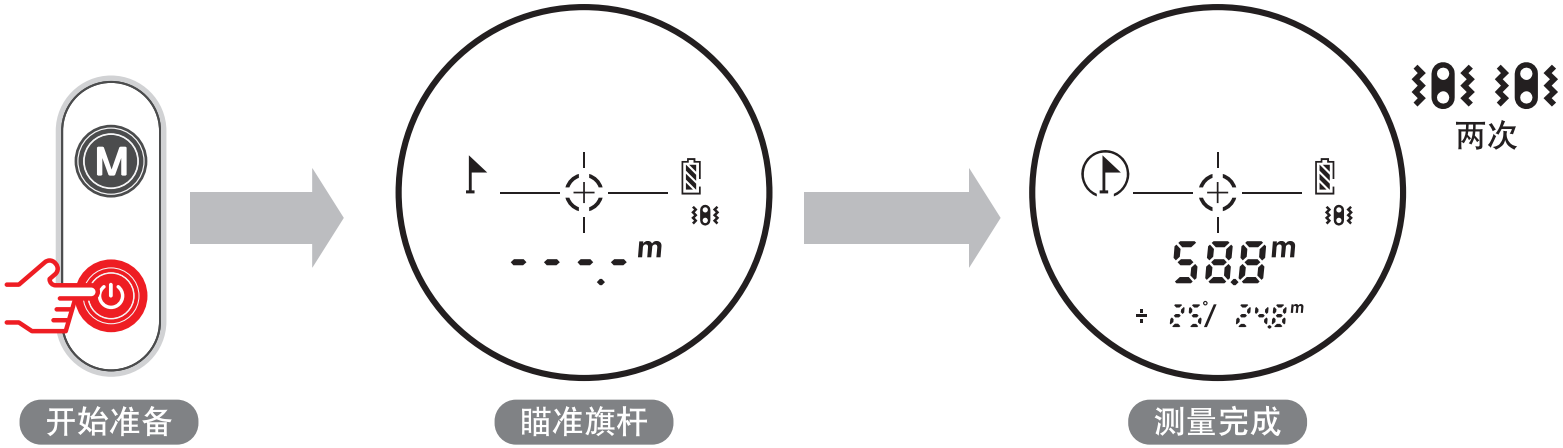

# 高尔夫测量

长按测量键 ，显示高尔夫补偿距离，实际距离和高度。

**测量上坡**

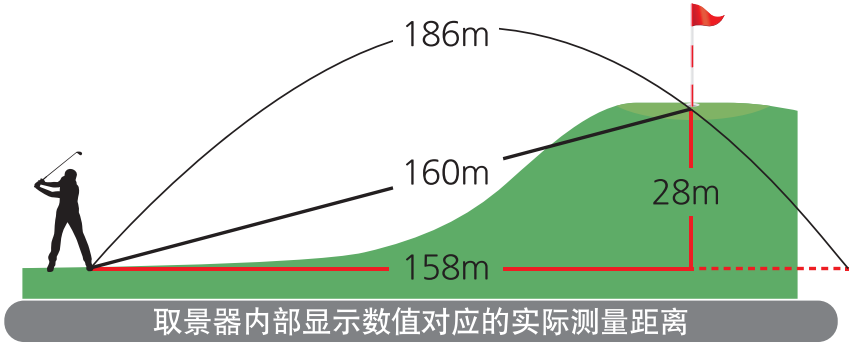

**测量下坡**

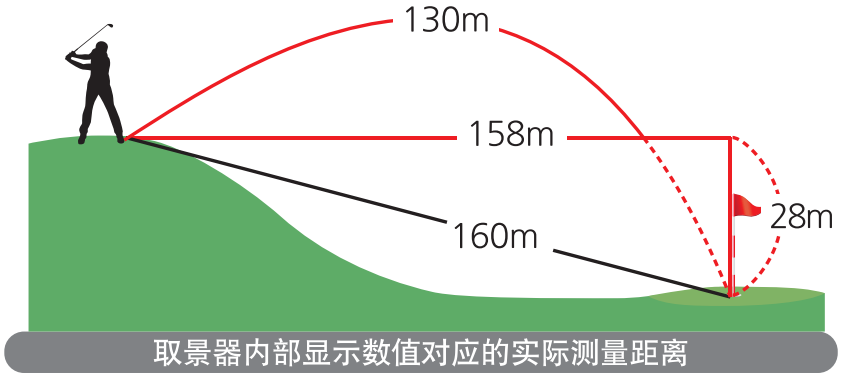

# 高度和水平距离

短/长按测量键 ，显示观测者到目标的相对高度和水平距离

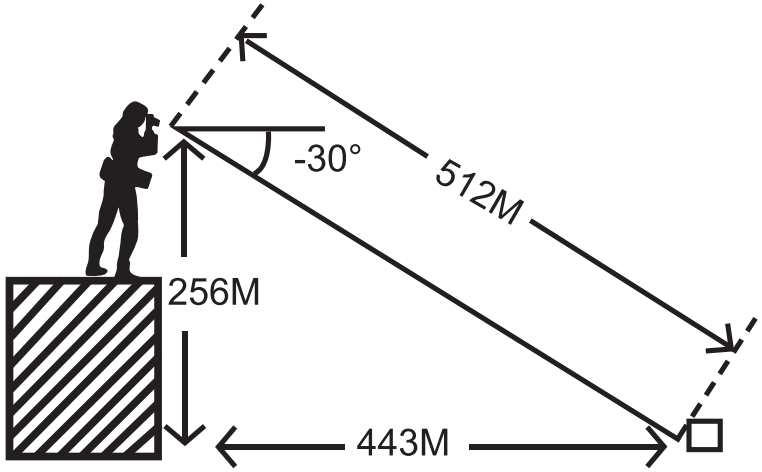


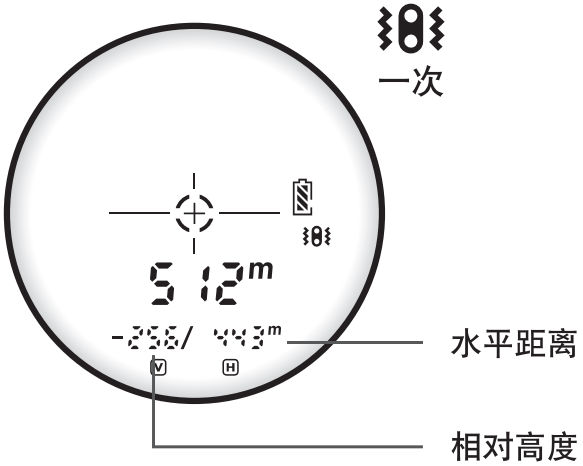

# 测速模式

按住测量键 移动目标，仪器会实时计算移动目标速度并在LCD上显示。

## 注意事项

● 多功能测距仪发射出不可见、无损视力的红外脉冲激光，然后将其从选定目标反射回光学接收器中。通过测量每个脉冲激光从测距仪到目标并返回所花的时间，系统采用先进的精确充电电路来即时计算出被测距离。该设备的最大测量范围取决于目标的反射率、颜色、表面光洁度尺寸和实际形状。

**下列因素能确保获得最佳测量范围和精度：**

- 晴朗天气
- 空气中无任何杂质
- 亮色目标
- 具有高反射面的目标
- 具有光亮外表的目标

**下列因素不能确保获得最佳测量范围和精度：**

- 黑色目标
- 细小或微型目标
- 强光干扰／猛烈太阳光
- 雪天、雨天或雾天
- 需穿透玻璃测量的目标
- 有漫反射表面的目标
- 动态目标

- 当电池显示 ▭ 电量不足时，应及时给电池充电，否则测距误差会增大。
- 请勿用手指触摸镜头表面，以免损坏镜头表面的膜层。
- 本机是经过精密仪器精确调校的，请勿随意拆卸，如有损坏，应送专门部门进行维修。
- 请用擦镜布轻轻擦拭镜头，切勿用其他物体擦拭。
- 携带时，应避免碰撞或重压。
- 携带时或使用时，不要使其受到烘烤或腐蚀。
- 存放时应注意防潮，宜存放在干燥、阴凉、通风的地方，防止太阳直射，避免灰尘和温度突变。
- 切忌将本机直接对准太阳或强光源发射，以免损坏机内光敏器件。

# 装箱清单

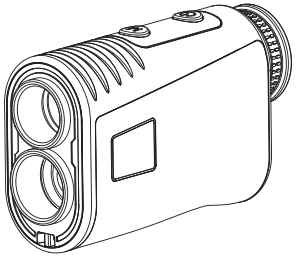

主机

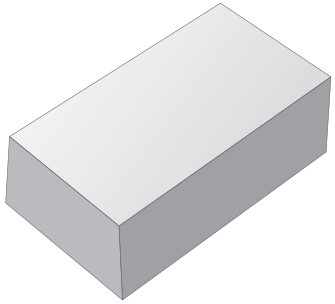

包装盒

挂绳

布包

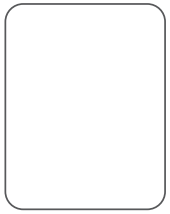

用户手册

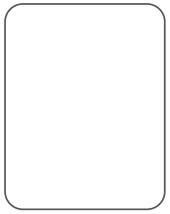

保修卡

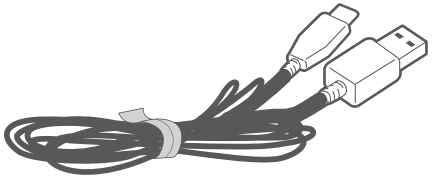

USB Type-C线